PTH TRASDUTTORE DI PRESSIONE
Pressure transducer

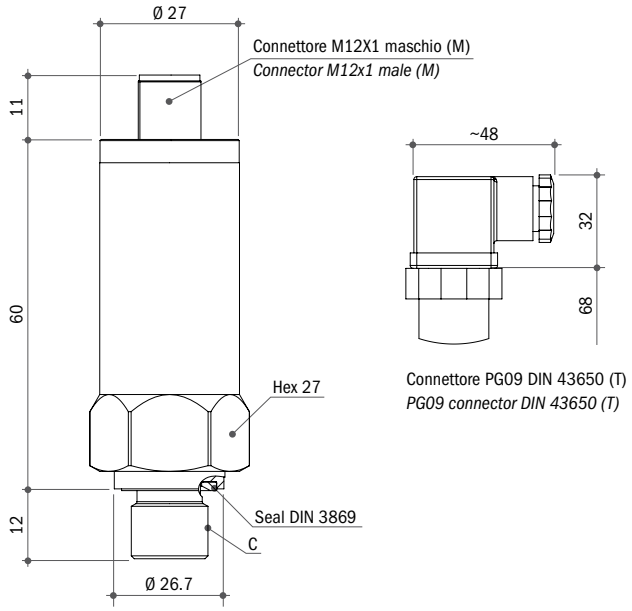

Alimentazione	24 Vcc; (10÷30 Vdc)	*Supply voltage*	*24 Vdc; (10÷30 Vdc)*
Uscita segnale corrente	4-20 mA (2pin) (I ≤ 20 mA)	*Output signal current*	*4-20 mA (2pins) (I ≤ 20 mA)*
Uscita segnale tensione	0÷10 V (3pin); carico minimo 5kΩ (I ≤ 3.5 mA)	*Output signal voltage*	*0÷10 V (3pins); min. load 5kΩ (I ≤ 3.5 mA)*
Protezione cablaggio	Contro inversione di polarità su alimentazione e corto circuito in segnale in uscita	*Wiring protection*	*Against reverse polarity on power supply and short-circuit on output signal*
Tempo di risposta	≤ 5 ms	*Response time*	*≤ 5 ms*
Tecnologia	Piezoresistiva	*Technology*	*Piezoresistive*
Stabilità	≤ ±0.25% F.S./anno @ 25°C	*Stability*	*≤ ±0.25% F.S./year @ 25°C*
Precisione	≤ 0.5% F.S. standard (0.1%F.S.) @ 25°C	*Accuracy*	*≤ 0.5% F.S. standard (0.1%F.S.) @ 25°C*
Linearità/Isteresi/Ripetibilità	≤ ±0.5% F.S.	*Linearity/Hysteresis/Repeatability*	*≤ ±0.5% F.S.*
Temperatura ambiente	-25°C...+100°C	*Environment temperature*	*-25°C to +100°C*
Temperatura fluido	-25°C...+125°C	*Fluid temperature*	*-25°C to +125°C*
Temperatura di stoccaggio	-40°C...+135°C	*Storage temperature*	*-40°C to +135°C*
Materiali parti bagnate	Corpo: acciaio Inox AISI 316 Guarnizioni: NBR	*Wetted parts material*	*Body: AISI 316 stainless steel Seals: NBR*
Materiale sensore	Silicone	*Sensor material*	*Silicone*
Compatibilità fluido	Olio, aria, acqua, acqua-glicole; per altri fluidi contattare il nostro ufficio tecnico	*Fluid compatibility*	*Oil, air, water, water-glycol; for other fluid please contact our technical office*
Attacco filettato	G 1/4" cilindrico	*Process thread*	*G 1/4" parallel*
Coppia di serraggio	20 Nm	*Tightening torque*	*20 Nm*
Connessione elettrica e classe di protezione (EN 60529)	IP65	*Electrical connection and protection degree (EN 60529)*	*IP65*
Comp. elettromagnetica (EMC)	Direttiva 2014/30/UE e norme di prodotto EN 55032:2015, EN55035:2020	*Electromagnetic comp. (EMC)*	*2014/30/UE Directive and EN 55032:2015, EN55035:2020*
Conformità RoHs	Direttive 2011/65/EU (ROHs) e 2012/19/EU (WEEE)	*RoHs conformity*	*2011/65/EU (ROHs) and 2012/19/EU Directives (WEEE)*

Installazione e messa in funzione / *Installation and commissioning*

1. Installazione: i trasduttori PTH devono essere installati il più vicino possibile al punto in cui la pressione deve essere misurata, facendo attenzione che il flusso del fluido non sia turbolento.
2. Messa in funzione: cablare come da schema connessioni elettriche. Togliere l'alimentazione prima di collegare e scollegare il connettore del trasduttore.
3. Smaltimento: il prodotto deve essere smaltito separatamente come rifiuti elettrici / elettronici, secondo le direttive 2011/65/EU (ROHs) e 2012/19/EU (WEEE).

1. *Installation: the PTH transducer must be installed as near as possible to the point where the pressure is measured, taking care that the oil flow is not turbulent.*
2. *Commissioning: cable as shown in the electric scheme. Switch-off the power supply before connecting and disconnecting the transducer connector.*
3. *Disposal: the product must be disposed separately as electric / electronic waste, following 2011/65/EU (ROHs) and 2012/19/EU (WEEE) directives.*

PTH TRASDUTTORE DI PRESSIONE
Pressure transducer

CE

SIGLA DI ORDINAZIONE / *HOW TO ORDER*

PTH	100	G	C	V	W	M	R14	SM

Tipo / *Model*
PTH

Pressione / *Pressure*			
/	Lavoro / *Range*	Sovrapres. / *Overload*	Scoppio / *Burst*
1	0 ÷ 1	3	4
10	0 ÷ 10	20	30
16	0 ÷ 16	32	48
50	0 ÷ 50	100	150
100	0 ÷ 100	200	300
250	0 ÷ 250	370	500
400	0 ÷ 400	600	800
600	0 ÷ 600	900	1200
1000	0 ÷ 1000	1500	2000

Pressione / *Pressure*	
G	Relativa / *Relative*
A	Assoluta / *Absolute**
* solo per 1-10 bar / *only for 1-10 bar*	

Accuratezza / *Accuracy*	
C	<0.5% F.S.
E	<0.1% F.S.

Uscita / *Output*	
V	0 - 10 V
I	4 - 20 mA

Corpo / *Body*	
W	Acciaio Inox 316 / *S.s. 316*

Opzioni / *Options*	
SM	Smorzatore / *Damper*

"C"	Filettatura / *Thread*	"B"
R14	G 1/4 BSPP cilindrica / *Parallel*	12

Connessione elettrica / *Electric connection*		
M	M12 maschio / *Male*	H=60 mm
T	DIN 43650 PG9	H=68 mm

CONNESSIONI ELETTRICHE / *ELECTRICAL CONNECTIONS*

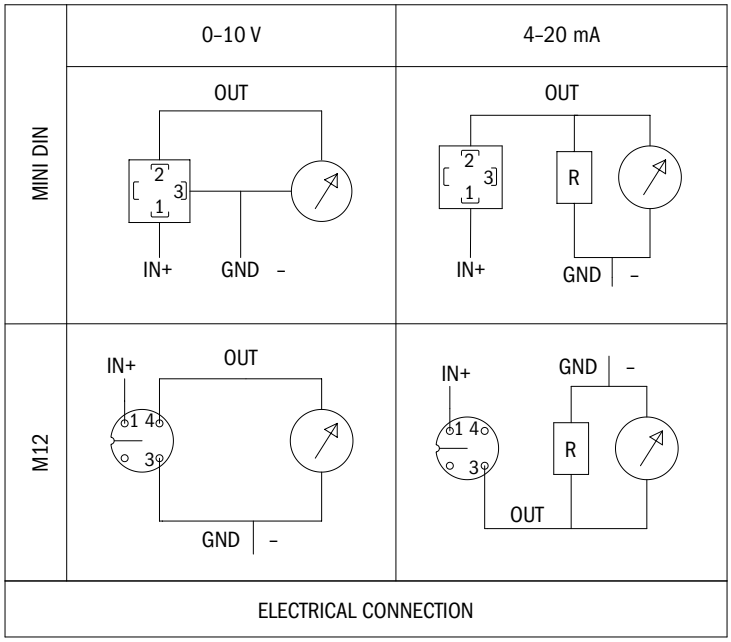

ELECTRICAL CONNECTION

La max. resistenza R di shunt (Ω) è data da:
The max. resistance R shunt (Ω) is given from:

$$R\ shunt\ \Omega = \frac{V\ alimentazione\ /\ supply - 7.5}{0.03}$$

Elettrotec si riserva la facoltà di apportare modifiche tecniche ai prodotti o di cessarne la produzione senza obbligo di preavviso. Il contatto del pressostato può danneggiarsi quando sottoposto a forti urti o ad alte vibrazioni. È responsabilità dell'utilizzatore verificare l'idoneità dei nostri prodotti per ogni particolare applicazione (ad esempio, la verifica della compatibilità dei materiali) e l'uso può essere appropriato solo se dimostrato in test sul campo. Le informazioni tecniche in questo catalogo si basano su prove effettuate durante lo sviluppo del prodotto e in base ai valori empiricamente raccolti. Essi non possono essere applicabili in tutti i casi.

Elettrotec reserves the right to technical data of change to the products or halt production without prior notice. The pressure switch contacts can be damaged when subject to strong shocks or high vibration. It is the responsibility of the user to test the suitability of our products for the particular application, for example, the verification of material compatibility. The use may only be appropriate if proven in field tests. The technical information in this catalogue are based on tests made during product development and based on empirically gathered values. They may not be applicable in all cases.